2L-CG-SUW
Контрольный модуль

2L-CG-SUW

Технические характеристики

2L-CG-SUW	
Материал корпуса	Листовая сталь
Масса	0,14 кг
Цвет корпуса	Белый
Габариты в мм (В x Д x Ш)	28 x 240 x 39
Контактные зажимы	Зажимы двойного действия 2 x 2,5 мм²
Номинальное напряжение	
Сетевой вход	0 - 230 В 50/60 Гц,
Вход контура	220 В DC +25/-20 %
Макс. подводимая мощность	150 Вт
Макс. импульсный ток	80 A/ms
Допустимая температура	от -10°C до + 50°C
Осветительные приборы	8 - 150 Вт
Вид защиты	IP 20
Сообщение о неисправности	Istör < 18 mA
Подтверждение работоспособности	Igut > 30 mA

Данные для заказа

Тип	№ по каталогу
2L-CG-SUW, 8 - 150 Вт, с контрольным модулем CEWA GUARD и двумя адресными переключателями (20 адресов)	4 0071 346 890

Габариты в мм

Высота = 28 мм, ширина 39 мм

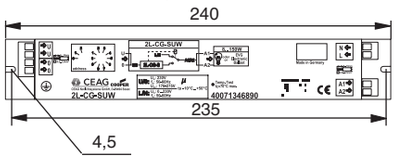

2L-CG-SUW-an CG 2000/ZB-S

U/0	Состояние *)	L/N	A1/A2
0 V		0 - 230 В	как L/N
230 V AC		0 - 230 В	230 В AC
230 V AC	Адр. = Выкл. *)	0 - 230 В	как L/N
	Адр. = Вкл. *)	0 - 230 В	230 В AC
	Аварийный режим	0 - 230 В	230 В AC
220 V DC		0 - 230 В	230 В DC

*) возможно только в установках с технологией STAR.

2L-CG-SUW на ZB 96
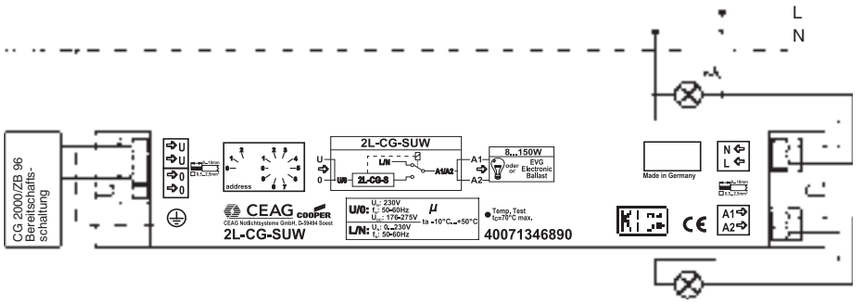
U/0	Betrieb	L/N	A1/A2
0 В		0 - 230 V	wie L/N
230 В AC		0 - 230 V	230 V AC
230 В AC	Notbetrieb	0 - 230 V	230 V AC
220 В DC		0 - 230 V	220 V DC