2L-CG-SK
Контрольный модуль с управляющим входом

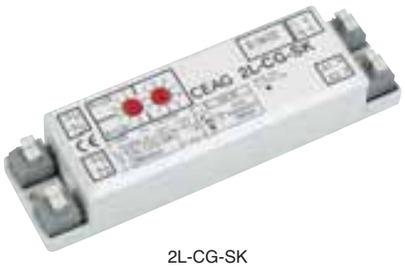

2L-CG-SK

Технические характеристики

2L-CG-SK	
Материал корпуса	Пластмасса
Масса	0,1 кг
Цвет корпуса	Белый
Вид монтажа	Для монтажа в светильники
Габариты в мм (В x Д x Ш)	27,5 x 140 x 39
Контактные зажимы	Зажимы двойного действия 2 x 2,5 мм2
Номинальное напряжение	
Сетевой вход	230/240 В 50/60 Гц, 220 В DC +25/-20 %
Вход контура	
Макс. подводимая мощность	150 Вт
Макс. импульсный ток	80 A/ms
Допустимая температура	от -10°C до + 50°C
Осветительные приборы	8 - 150 Вт
Вид защиты	IP 20

Сообщение о неисправности:	Istör	< 18 mA
Подтверждение работоспособности:	Igut	> 30 mA

Данные для заказа

Тип	№ заказа
2L-CG-SK, 8 - 150 Вт, с контрольным модулем CEWA GUARD и двумя адресными переключателями (20 адресов)	4 0071 348 565

Размеры в мм

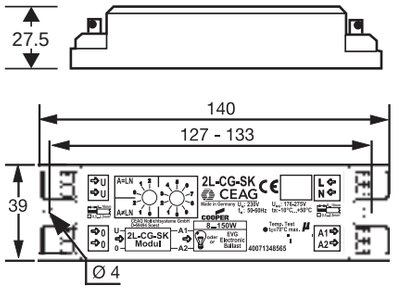

2L-CG-SK на CG 2000/ZB-S с управляющим входом и функцией 2L-CG-(A = LN)

U/0	Состояние *)	L/N	A1/A2
0 V		0 oder 230 V	0 V
230 V AC*	Адр. = выкл	0 V	0 V
	Адр. = выкл	230 V	230 V AC
	Адр. = вкл	0 V	230 V AC
	Адр. = вкл	230 V	230 V AC
	Аварийный режим	0 oder 230 V	230 V AC
220 V DC		0 oder 230 V	220 V DC

*) возможно только в установках с технологией STAR

2L-CG-SK на ZB 96 в качестве DLS с функцией 2L-CG (A ≠LN)

U/0	Состояние	L/N	A1/A2
230 V AC	–	0 В	230 В AC
230 V AC	–	230 В	0 В
Аварийный режим			
230 V AC	–	0 В	230 В AC
220 V DC	–	0 или 230 В	220 В DC

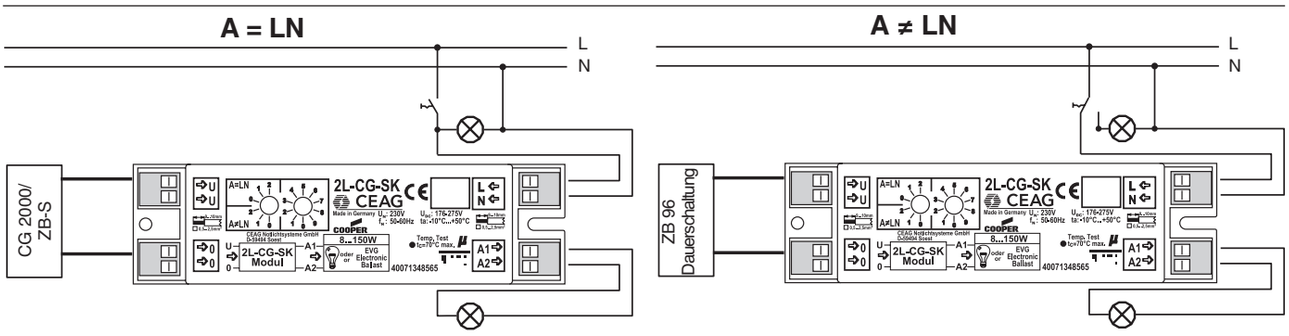

Kapitel 2.indd 7
03.10.2007 17:40:32