СРЕДНЕИНТЕНСИВНЫЕ И МАЛОИНТЕНСИВНЫЕ МУЛЬТИДИОДНЫЕ СИСТЕМЫ АВИАСИГНАЛЬНЫХ ОГНЕЙ

Установка: зона / опасные зоны - Зона 1 / 2 (Газ) - Зона 21 / 22 (Пыль)
Классификация: Группа II - Категория 2G 2D

MIOL - LIOL

GOST-R
RTR Ex Proof

	СИГНАЛЬНЫЕ ПРЕПЯТСТВЕННЫЕ ОГНИ		
	ATEX 94/9/EC	ГОСТ-Р (RTR / RTN)	ГОСТ-К
ИСПОЛНЕНИЕ	II 2 G Ex d IIC T6/T2 II 2 D Ex tD A21 T80°C / T290°C	1Ex d IIC T6 (T5...T2) X DIP A21 TA (80...290)°C	1Ex d IIC T6 (T5...T2) X DIP A21 TA (80...290)°C
УСТАНОВКА	ЗОНА 1 / 2 - ЗОНА 21 / 22 БЕЗОПАСНАЯ ОБЛАСТЬ	ЗОНА 1 / 2 - ЗОНА 21 / 22 БЕЗОПАСНАЯ ОБЛАСТЬ	ЗОНА 1 / 2 - ЗОНА 21 / 22 БЕЗОПАСНАЯ ОБЛАСТЬ
УРОВЕНЬ ЗАЩИТЫ	IP66	IP66	IP66
СЕРТИФИКАТЫ	INERIS 01 ATEX 0054X	РОСС IT. ГБ05.В02536	№ 07/43-269
СОБЛЮДЕНИЕ НОРМ	EN 60079-0; EN 60079-1; EN 61241-1	ГОСТ Р 51330.9-99 (МЭК 60079-10-95) ГОСТ Р 51330.13-99 (МЭК 60079-14-96) ГОСТ Р МЭК 61241-3-99	ГОСТ Р 51330.0 / 1 / 8 / 14-99 ГОСТ Р МЭК 61241-1-1-2002
СООТВЕТСТВИЕ МЕЖДУНАРОДНЫХ НОРМ ДЛЯ ВИЗУАЛЬНЫХ СРЕДСТВ	ICAO Международные стандарты и рекомендуемые практики: Аэродромы - Приложение 14 - Том 1 - 4ое Издание (Ноябрь 2004) Глава 6: Среднеинтенсивный тип B Бликовые светосигнальные огни MIOL-B Глава : Малоинтенсивный тип A-B Светосигнальные огни стационарного освещения LIOL-A / LIOL-B		
	FAA Консультативный циркуляр AC150/5345-43F E.B.#67 - Лампы типа MIOL-B / LIOL-A / LIOL-B		

Механические характеристики

Корпус	Морской алюминий без примеси меди
Колпак	Жаропрочное боросиликатное стекло (зона 1/2 - версия 21/22) Прозрачный поликарбонат, устойчивый к ультрафиолету (версия для безопасных областей)
Окраска	Внешнее покрытие на основе эпоксидного порошка, серое, цвет RAL-9006
Винты	Внешняя нержавеющая сталь
Прокладки	Силиконовая резина
Подключение кабеля	резьбовое подключение 3/4” NPT

Электрические характеристики

Светодиоды	Отдельные группы с индивидуальной системой защиты светодиодов - светодиодная технология, стабилизированная постоянным генератором тока
Потребление	LIOL-B = 4,8 Вт (одножильное или двойное) / MIOL-B = 30 Вт (одножильное) - 60 Вт (двойное)
Средняя интенсивность (MIOL)	Сигнальный огонь с интенсивностью 2000 Кд (+/-25%) сигналы 40 вспышек/в минуту
Низкая интенсивность (LIOL)	Равномерное свечение с интенсивностью 32 Кд (вспыхивание по требованию)
Реализация	Одиночная группа светодиодной системы с собственным отражателем дуальной группы светодиодной системы, каждая группа с собственным отражателем (1 основной + 1 резервный)

Оптические характеристики

Горизонтальное направленное излучение	360° (MIOL / LIOL)
Вертикальное направленное излучение	LIOL = между 5° и 10° / MIOL = 3°
Эффективность	> 91% - фактор компенсации коэффициента мощности 0,99
Ожидаемая долговечность	Длительный срок эксплуатации - более 10 лет

СФЕРЫ ПРИМЕНЕНИЯ:

ФАКЕЛЬНЫЕ УСТАНОВКИ - АЭРОПОРТЫ - ДЫМОВЫЕ ТРУБЫ - ВЫСОКИЕ ЗДАНИЯ - ВЕНТИЛЯЦИОННЫЕ ТРУБЫ - БАШЕННЫЕ КРАНЫ -ТРУБОПРОВОДЫ - МОСТЫ - РАДИО И ТЕЛЕВИЗИОННЫЕ БАШНИ – ТРАНСМИССИОННЫЕ ЛИНИИ - ВЕТРЯНЫЕ ТУРБИНЫ – РАДАРЫ – И ТАК ДАЛЕЕ

АКСЕССУАРЫ ПО ЗАПРОСУ:

- защитный кожух из нержавеющей стали для защиты проводных линий
- Авиасигнальные огни и основание панели управления, изготовленная в соответствии со спецификацией клиента
- Цвет внешней окраски по выбору
- Резьбовой кабельный ввод, отличающийся по стандарту
- Панель управления с одновременной или контактной системой проблесковых огней

MIOL - LIOL Технические данные

КОД	ГРУППА СВЕТОДИОДНЫХ ЛАМП	ТИПЫ ВИЗУАЛЬНЫХ СРЕДСТВ	ВСПЫХИВАНИЕ [КОЛ-ВО РАЗ/В МИНУТУ]	ИСПОЛНЕНИЕ	ТЕМПЕРАТУРНЫЙ КЛАСС (ГАЗ)	ТЕМПЕРАТУРНЫЙ КЛАСС (ПЫЛЬ)	ПОДКЛЮЧЕНИЕ	ЧЕРТЕЖ
МАЛОИНТЕНСИВНЫЕ ОБСТРУКЦИОННЫЕ СИГНАЛЬНЫЕ ОГНИ								
LIOL-A-S	> 10 Кд x 1	КРАСНЫЙ ФИКСИРОВАННЫЙ	-	Ex-d	T6	T80°C	1 x 3/4"	B
				IP66	-	-	2 x 3/4"	D
LIOL-A-D	> 10 Кд x 2	КРАСНЫЙ ФИКСИРОВАННЫЙ	-	Ex-d	T6	T80°C	1 x 3/4"	B
				IP66	-	-	2 x 3/4"	D
LIOL-B-S	> 32 Кд x 1	КРАСНЫЙ ФИКСИРОВАННЫЙ	-	Ex-d	T6	T80°C	1 x 3/4"	B
				IP66	-	-	2 x 3/4"	D
LIOL-B-D	> 32 Кд x 2	КРАСНЫЙ ФИКСИРОВАННЫЙ	-	Ex-d	T6	T80°C	1 x 3/4"	B
				IP66	-	-	2 x 3/4"	D
СРЕДНЕИНТЕНСИВНЫЕ ОБСТРУКЦИОННЫЕ СИГНАЛЬНЫЕ ОГНИ								
MIOL-A-S	= 20.000 Кд x 1	БЕЛЫЕ ВСПЫШКИ	40	IP66	-	-	2 x 3/4"	C
MIOL-A-D	= 20.000 Кд x 2	БЕЛЫЕ ВСПЫШКИ	40	IP66	-	-	2 x 3/4"	C
MIOL-B-S	= 2.000 Кд x 1	БЕЛЫЕ ВСПЫШКИ	40	Ex-d	T6	T80°C	1 x 3/4"	A
				IP66	-	-	2 x 3/4"	C
MIOL-B-D	= 2.000 Кд x 2	БЕЛЫЕ ВСПЫШКИ	40	Ex-d	T6	T80°C	1 x 3/4"	A
				IP66	-	-	2 x 3/4"	C
MIOL-C-S	= 2.000 Кд x 1	КРАСНЫЙ ФИКСИРОВАННЫЙ	-	Ex-d	T6	T80°C	1 x 3/4"	A
				IP66	-	-	2 x 3/4"	C
MIOL-C-D	= 2.000 Кд x 2	КРАСНЫЙ ФИКСИРОВАННЫЙ	-	Ex-d	T6	T80°C	1 x 3/4"	A
				IP66	-	-	2 x 3/4"	C

MIOL - LIOL Технические характеристики

Справочные материалы

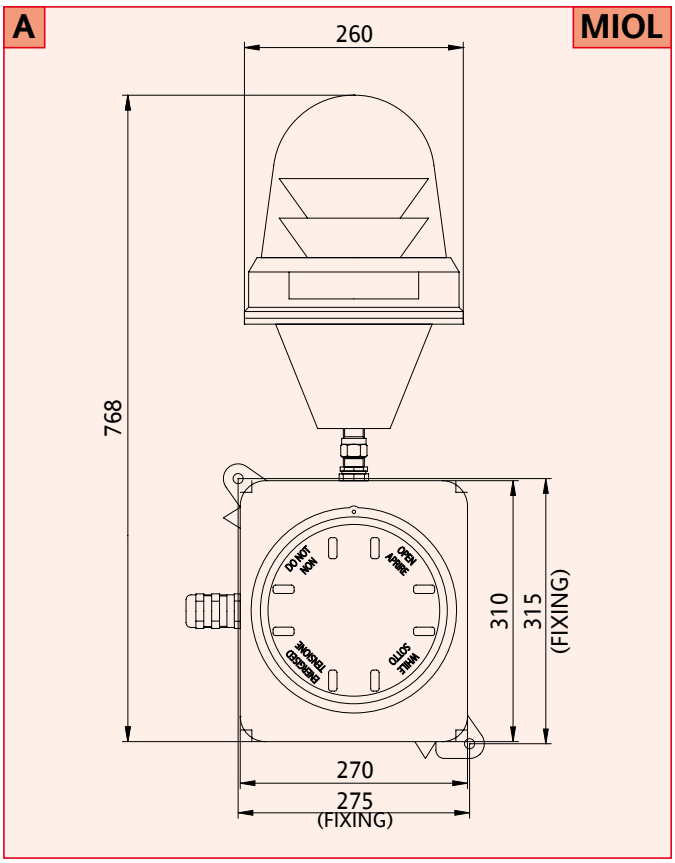

Справочные материалы

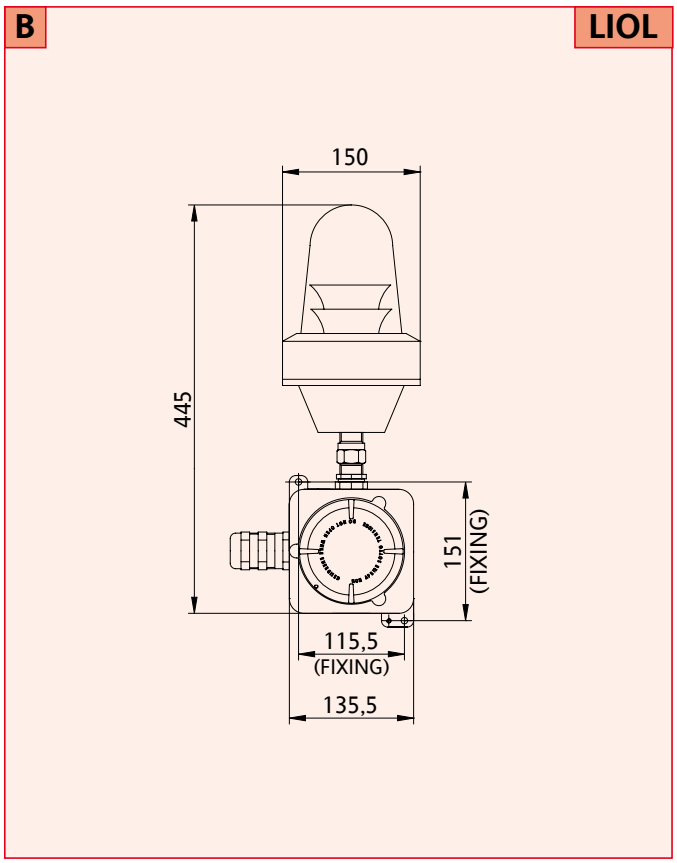

MIOL - LIOL Основные правила для авиасигнальных огней

Справочные материалы

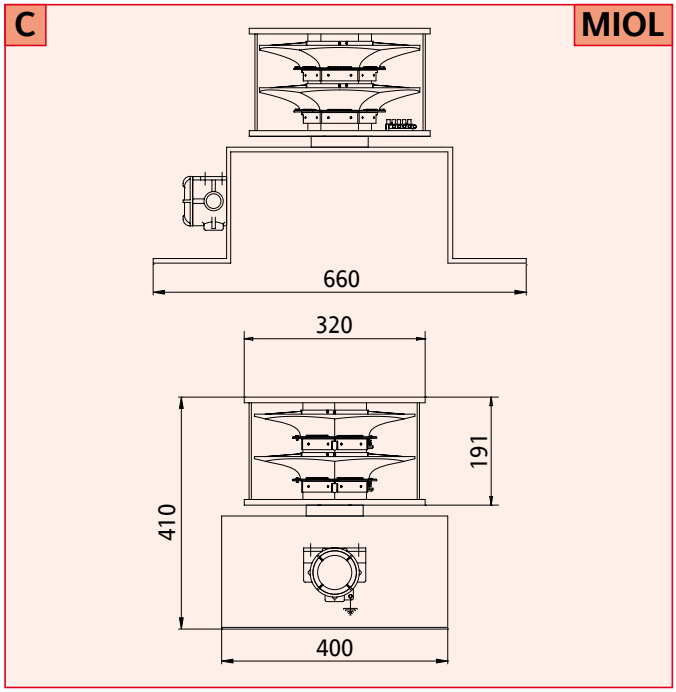

Справочные материалы

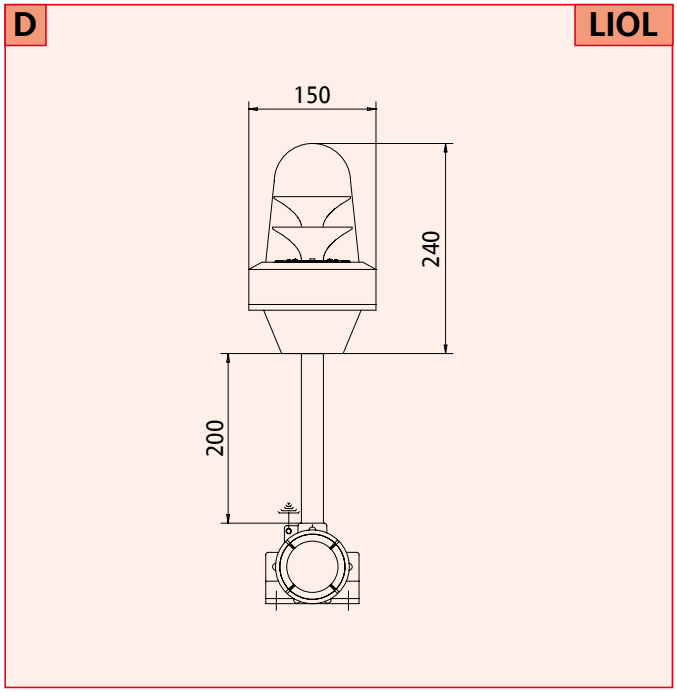

MIOL - LIOL Основные правила для авиасигнальных огней

ОСНОВНЫЕ ПРАВИЛА ДЛЯ ВИЗУАЛЬНЫХ СРЕДСТВ
ICAO Приложение 14 - Аэродромы Том 1 - Глава 6 / 10 (июль 2004 года)

- Маркировка и/или освещение препятствий предназначено для сокращений опасных областей для самолетов путем указания на наличие подобных опасностей. (ICAO : Аэродромы - Приложение 14 - Том 1 - Глава 6.1)

- Маркировка (красно-оранжевая/белая окраска) используется для дневного времени
- Маркировка может не использоваться при освещении препятствий

- Зафиксированное препятствие над горизонтальной поверхностью должно быть маркировано, а в случае, если аэродром используется ночью - освещено.. (ICAO : Аэродромы - Приложение 14 - Том 1 - Глава 6.1.4)

- Система превентивного обслуживания визуальных средств должна использоваться, для обеспечения эксплуатационной надежности систем освещения и маркировки. (ICAO: Аэродромы - Приложение 14 - Том 1 - Глава 10.4.2)

- Срок службы установленного осветительного оборудования должен быть не менее одного года. (ICAO: Аэродромы - Приложение 14 - Том 1 - Глава 10.4.6)

- Число и размещение обструкционных сигнальных огней малой, средней или высокой интенсивности, должны быть маркированы на каждом уровне, и при этом объект должен быть обозначен с разных угла в азимуте

- В местах, где поток света экранирован в каком-либо направлении другим потоком, должно быть оборудовано дополнительное освещение. (ICAO Аэродромы - Приложение 14 - Том 1 - Глава 6.3.22)

- Число огней, необходимых для каждого уровня, зависит от внешнего диаметра препятствия
- Главные огни должны быть помещены достаточно ниже верхней точки, чтобы минимизировать загрязнение дымом, пылью и так далее.. (ICAO: Аэродромы - Приложение 14 - Издание 1 - Глава 6.3.12)

ТИПЫ СИГНАЛЬНЫХ СИСТЕМ ДЛЯ ВОЗДУШНЫХ СУДОВ (типы AWL)

LIOL-A / B Малоинтенсивные сигнальные огни для фиксированных объектов, Тип-А / Тип-В, должны быть стационарными горящими КРАСНЫМИ лампами. (ICAO : Аэродромы - Приложение 14 - Том 1 - Глава 6.3.23)

MIOL-A Среднеинтенсивные сигнальные огни для фиксированных объектов, Туре-А , должны быть вспыхивающими БЕЛЫМИ лампами.
MIOL-B Среднеинтенсивные сигнальные огни для фиксированных объектов, Тип -В , должны быть вспыхивающими КРАСНЫМИ лампами
MIOL-C Среднеинтенсивные сигнальные огни для фиксированных объектов,Тип-С , должны быть стационарными КРАСНЫМИ лампами.
(ICAO : Аэродромы - Приложение 14 - Том 1 - Глава 6.3.30)
MIOL-A / MIOL-B Среднеинтенсивные сигнальные огни Тип-А / Тип-В, расположены на препятствии, должны вспыхивать синхронно
(ICAO : Аэродромы - Приложение 14 - Том 1 - Ch. 6.3.32)

HIOL-A / B Высокоинтенсивные сигнальные огни для фиксированных объектов, Тип-А / Тип-В, должны быть вспыхивающими БЕЛЫМИ лампами.
(ICAO : Аэродромы - Приложение 14 - Том 1 - Глава 6.3.33)
HIOL-A Высокоинтенсивные сигнальные огни Тип -А, расположены на препятствии, должны вспыхивать синхронно.
(ICAO : Аэродромы - Приложение 14 - Том 1 - Глава 6.3.35)
HIOL-B Высокоинтенсивные сигнальные огни Тип -В, указывают на наличие воздушных проводов, поддерживающих конструкции башенного или опорного типа, должны последовательно вспыхивать. (ICAO : Аэродромы - Приложение 14 - Том 1 - Глава 6.3.36)

MIOL - LIOL Показательная диаграмма для выбора сигнальных огней

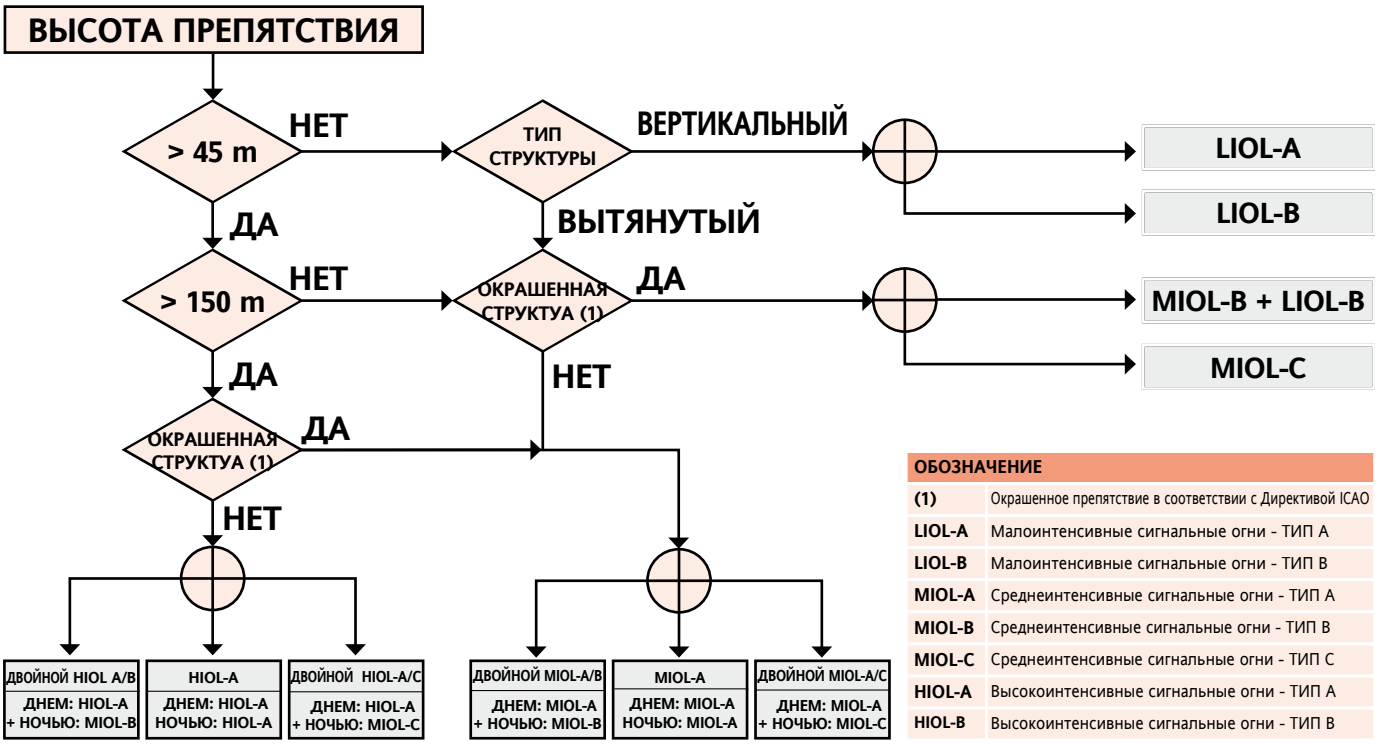

ОБОЗНАЧЕНИЕ	
(1)	Окрашенное препятствие в соответствии с Директивой ICAO
LIOL-A	Малоинтенсивные сигнальные огни - ТИП А
LIOL-B	Малоинтенсивные сигнальные огни - ТИП В
MIOL-A	Среднеинтенсивные сигнальные огни - ТИП А
MIOL-B	Среднеинтенсивные сигнальные огни - ТИП В
MIOL-C	Среднеинтенсивные сигнальные огни - ТИП С
HIOL-A	Высокоинтенсивные сигнальные огни - ТИП А
HIOL-B	Высокоинтенсивные сигнальные огни - ТИП В

MIOL - LIOL ФОТОМЕТРИЧЕСКИЕ КРИВЫЕ

LIOL 32cd - ПОЛЯРНЫЕ

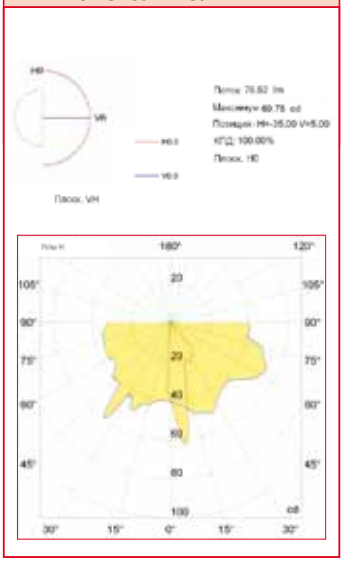

LIOL 32cd - КАРТЕЗИАНСКИЕ

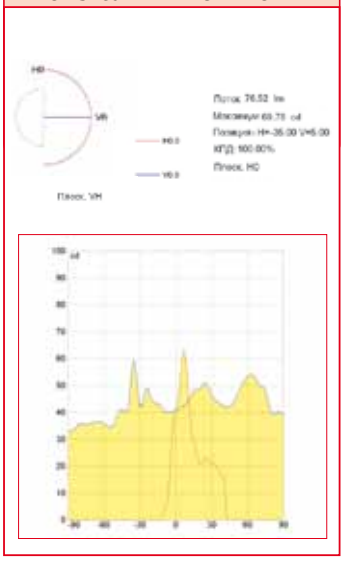

MIOL 2000cd - ПОЛЯРНЫЕ

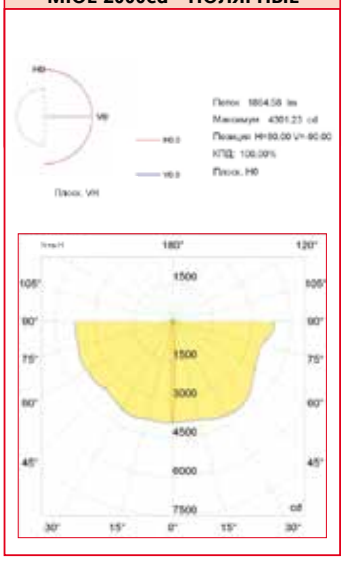

MIOL 2000cd - КАРТЕЗИАНСКИЕ

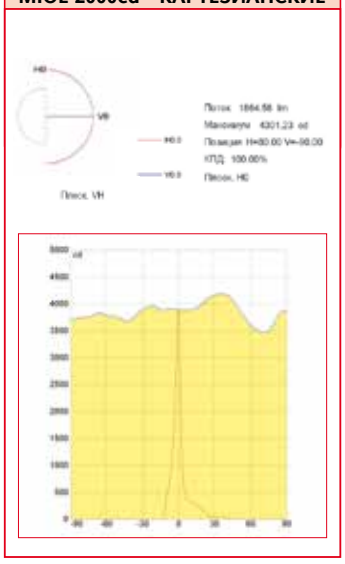

MIOL - LIOL Аксессуары по запросу

КОД	НАИМЕНОВАНИЕ	МАТЕРИАЛ
20302.0074	EVAC РАЗМЕР 100 / 101 СТАНДАРТНОЕ ОГРАЖДЕНИЕ	ГАЛЬВАНИЗИРОВАННАЯ СТАЛЬ
20302.0077	EVAC РАЗМЕР 500 / 501 СТАНДАРТНОЕ ОГРАЖДЕНИЕ	ГАЛЬВАНИЗИРОВАННАЯ СТАЛЬ
20302.0037	EVAC РАЗМЕР 100 / 101 ОГРАЖДЕНИЕ ИЗ НЕРЖАВЕЮЩЕЙ СТАЛИ	НЕРЖАВЕЮЩАЯ СТАЛЬ
20302.0040	EVAC РАЗМЕР 500 / 501 ОГРАЖДЕНИЕ ИЗ НЕРЖАВЕЮЩЕЙ СТАЛИ	НЕРЖАВЕЮЩАЯ СТАЛЬ
	ПАНЕЛЬ УПРАВЛЕНИЯ С ОДНОВРЕМЕННОЙ ИЛИ КОНТАКТНОЙ СИСТЕМОЙ ПРОБЛЕСКОВЫХ ОГНЕЙ	АЛЮМИНИЙ / ОКРАШЕННАЯ СТАЛЬ

ПРИМЕЧАНИЕ: Для учета национальных и международных правовых норм и технологий, характеристики указанные в данной спецификации могут считаться верными только после нашего подтверждения.